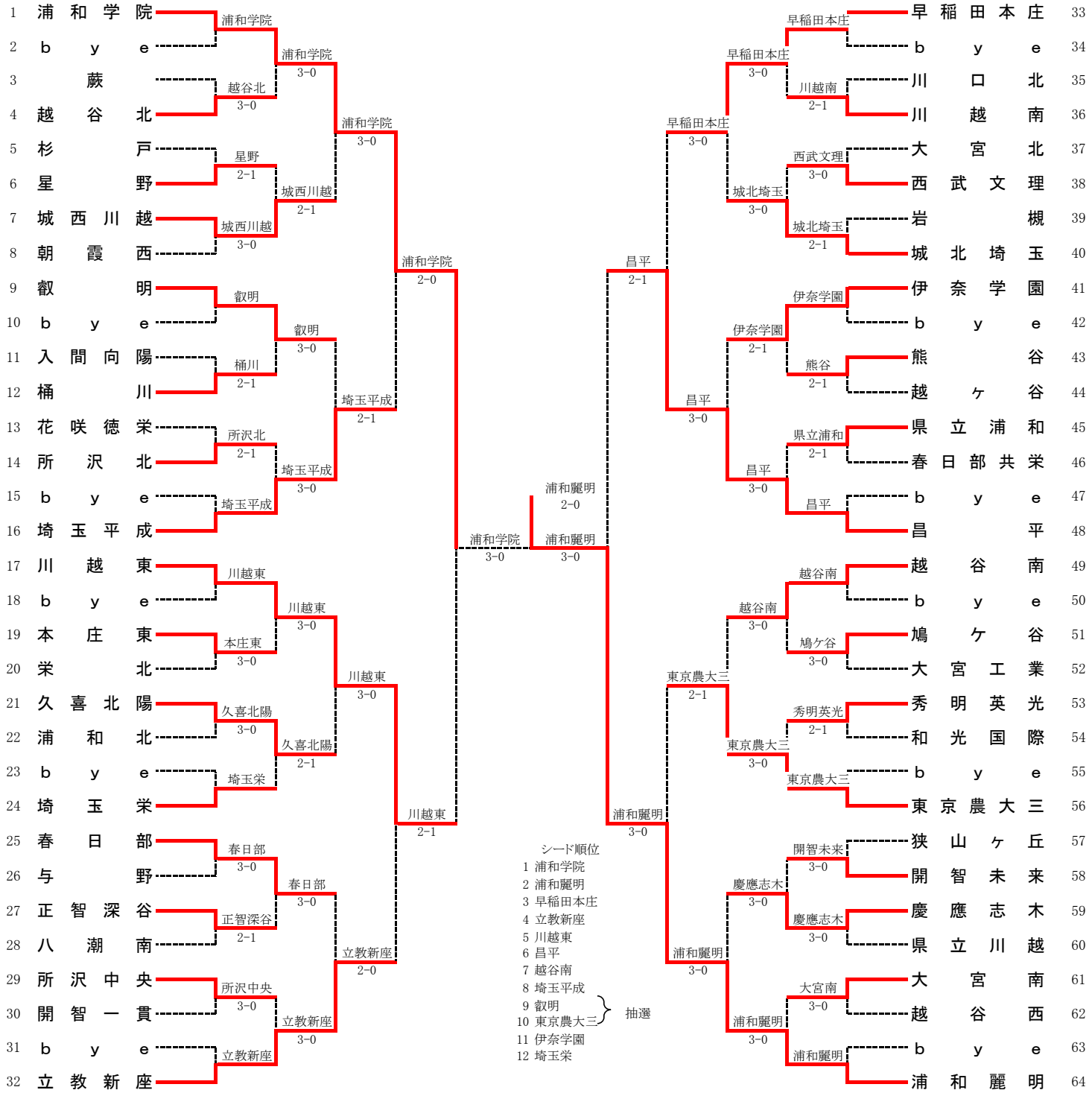令和5年度　関東高校テニス選手権　埼玉県予選会（男子団体）