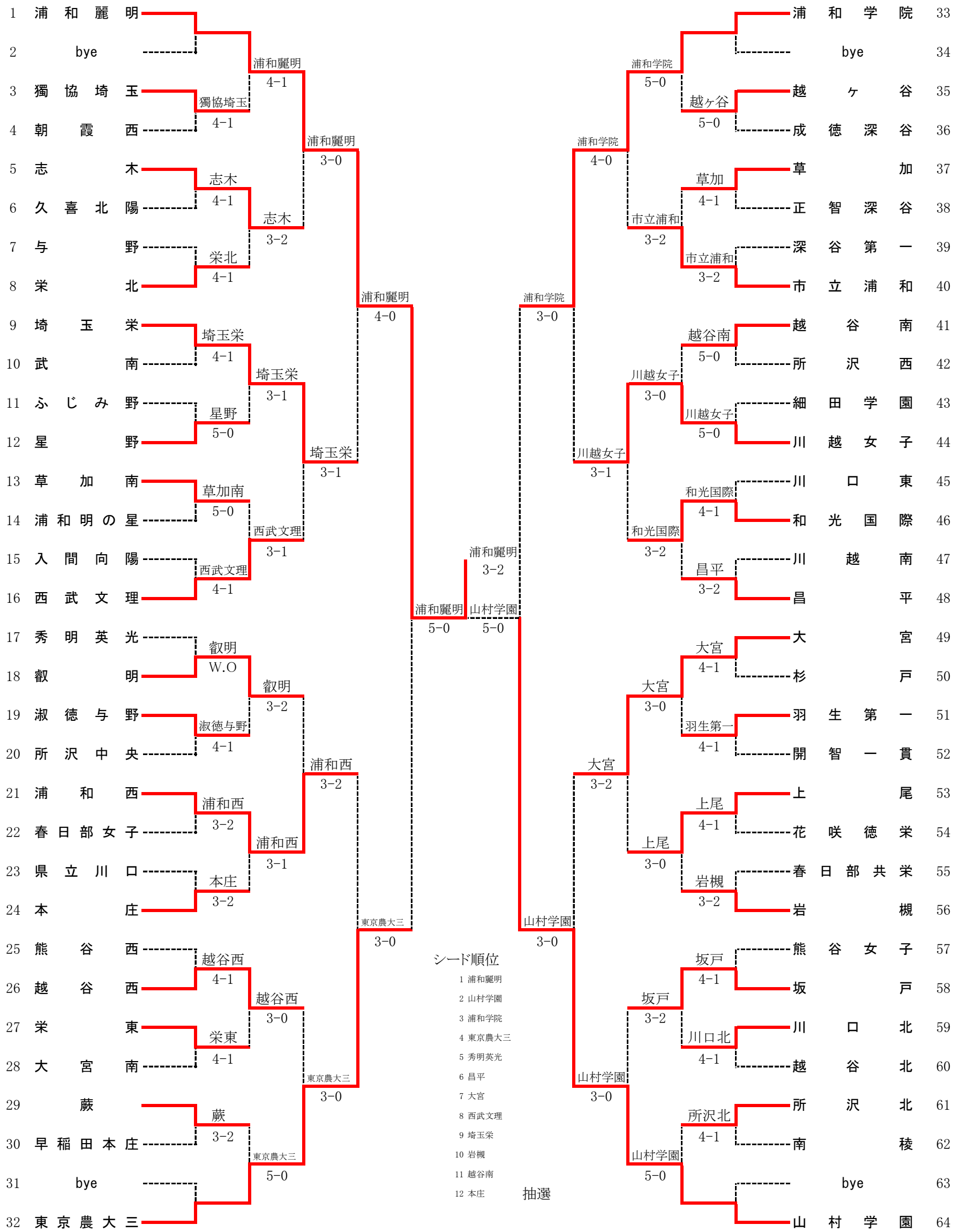令和５年度　埼玉県高校テニス新人大会　埼玉県予選会（女子団体）