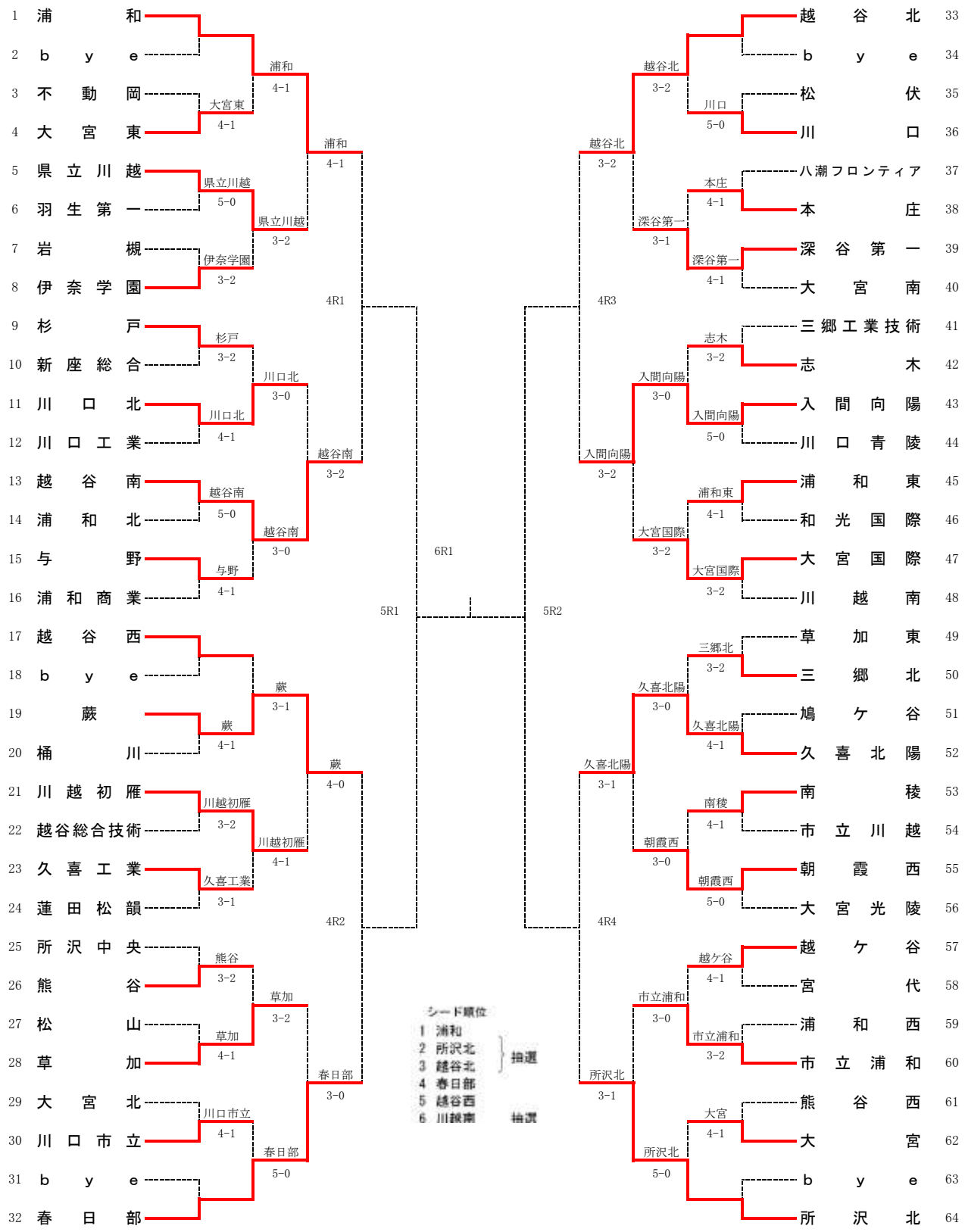令和8年度　第13回埼玉県国公立高等学校テニス大会(男子団体)