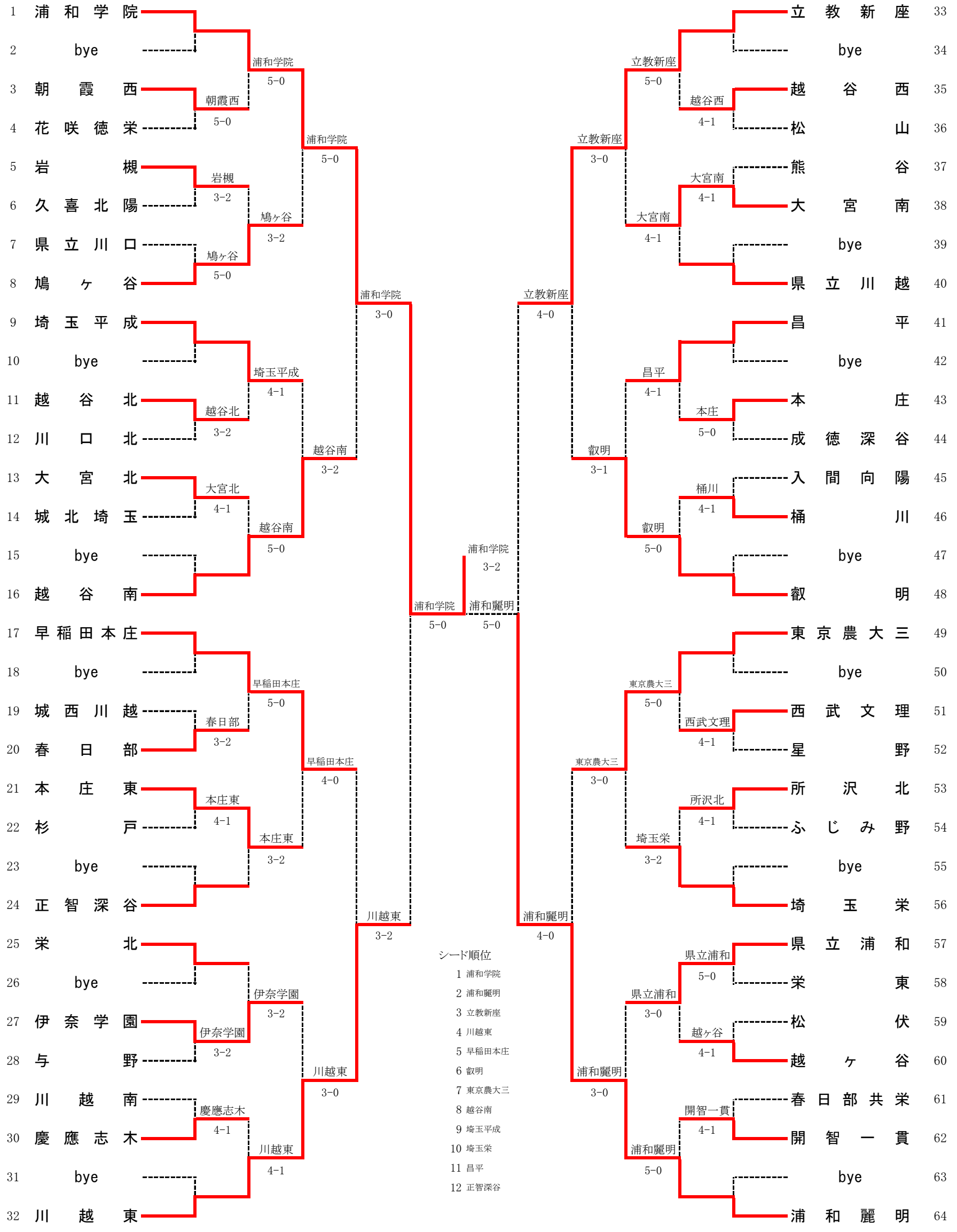令和5年度　埼玉県高校テニス新人大会　埼玉県予選会(男子団体)